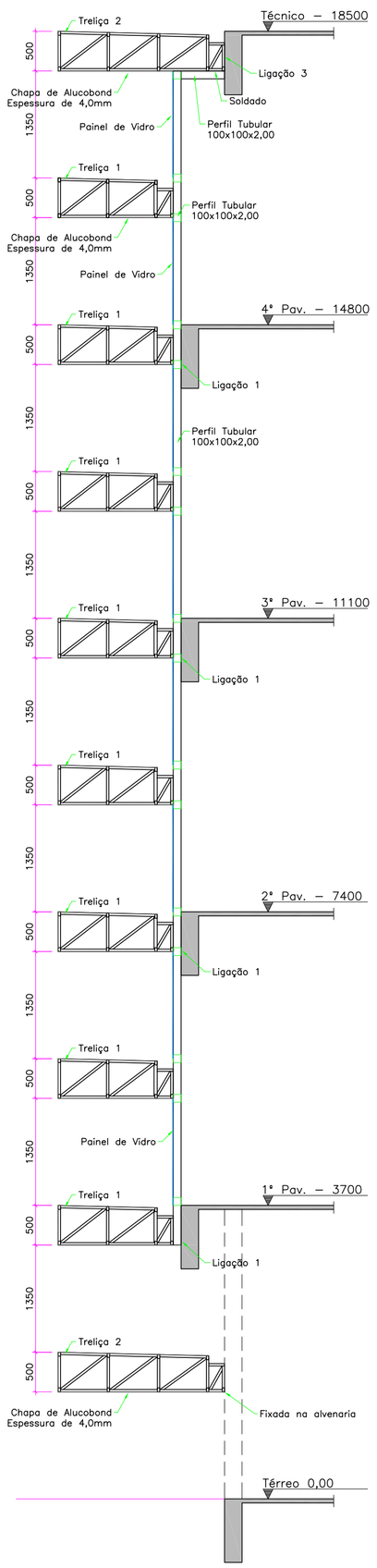

Corte A-A'

Esc. - 1:75

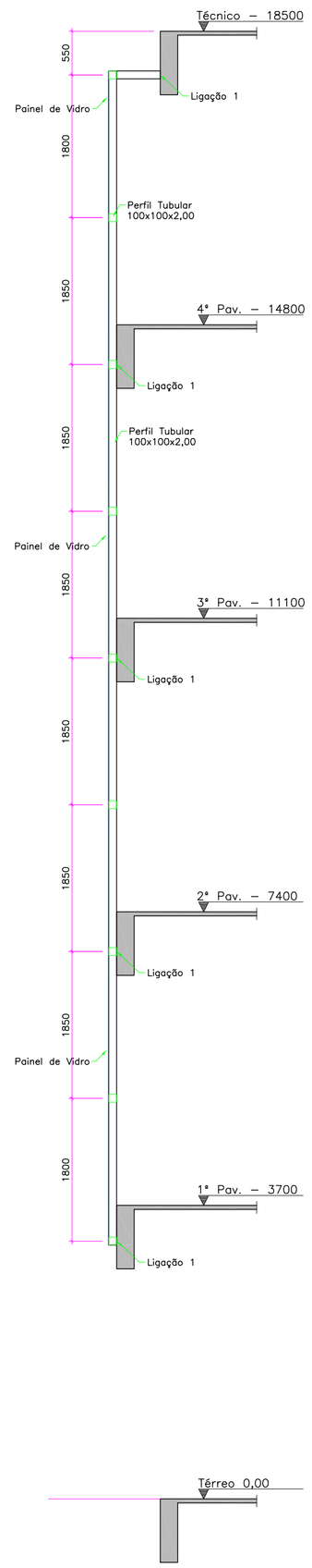

Corte B-B'

Esc. - 1:75

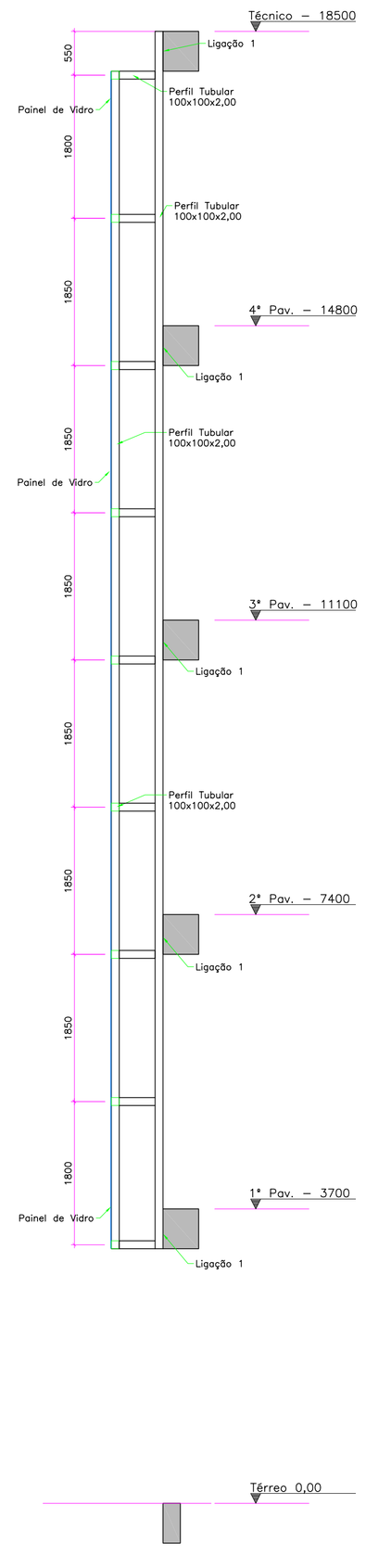

Corte C-C'

Esc. - 1:75

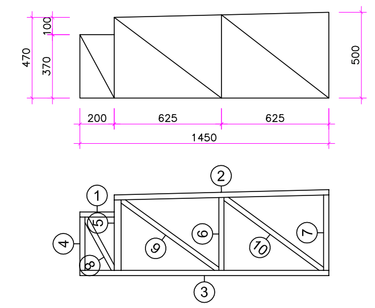

TRELIÇA 1				
Nº	PERFIL	EIXO	CORTE	QUANT.
1	Tubo 40x30x1,50	200	200	1
2	Tubo 40x30x1,50	1250	1250	1
3	Tubo 40x30x1,50	1450	1450	1
4	Tubo 40x30x1,50	370	310	1
5	Tubo 40x60x1,50	470	410	1
6	Tubo 40x30x1,50	485	425	1
7	Tubo 40x30x1,50	500	440	1
8	Tubo 40x30x1,50	421	353	1
9	Tubo 40x30x1,50	782	710	1
10	Tubo 40x30x1,50	791	719	1

ATENÇÃO: A barra nº 5 é diferente das demais.

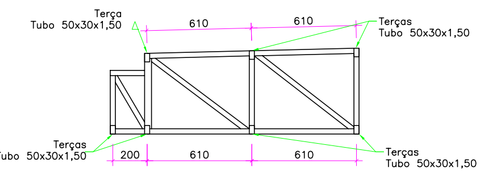

4	ESC	ESTRUTURA METÁLICA
esm11	1:25	DETALHAMENTO DA TRELIÇA 1 (522x)

5	ESC	ESTRUTURA METÁLICA
esm11	1:25	POSICIONAMENTO DAS TERÇAS

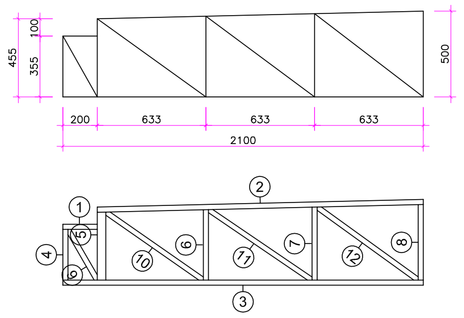

TRELIÇA 2				
Nº	PERFIL	EIXO	CORTE	QUANT
1	Tubo 50x30x1,50	200	200	1
2	Tubo 50x30x1,50	1901	1901	1
3	Tubo 50x30x1,50	2100	2100	1
4	Tubo 50x30x1,50	355	295	1
5	Tubo 50x50x1,50	455	396	1
6	Tubo 50x30x1,50	470	410	1
7	Tubo 50x30x1,50	485	425	1
8	Tubo 50x30x1,50	500	440	1
9	Tubo 50x30x1,50	407	340	1
10	Tubo 50x30x1,50	780	710	1
11	Tubo 50x30x1,50	789	730	1
12	Tubo 50x30x1,50	798	726	1

ATENÇÃO: A barra nº 5 é diferente das demais.

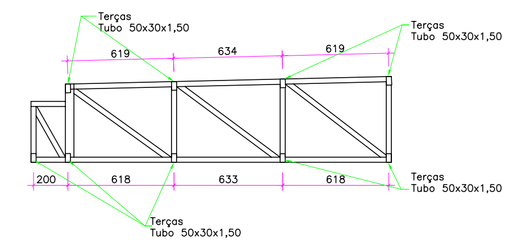

6	ESC	ESTRUTURA METÁLICA
esm11	SEM	DETALHAMENTO DA TRELIÇA 2 (62x)

7	ESC	ESTRUTURA METÁLICA
esm11	1:25	POSICIONAMENTO DAS TERÇAS

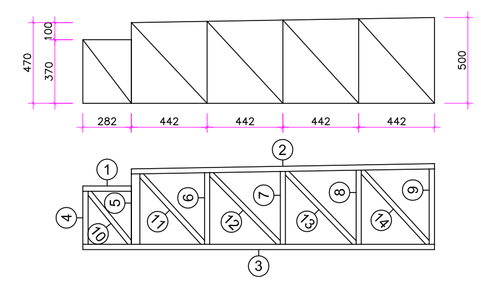

TRELIÇA 3				
Nº	PERFIL	EIXO	CORTE	QUANT.
1	Tubo 50x30x1,50	282	282	1
2	Tubo 50x30x1,50	1767	1767	1
3	Tubo 50x30x1,50	2048	2048	1
4	Tubo 50x30x1,50	370	310	1
5	Tubo 50x50x1,50	470	410	1
6	Tubo 50x30x1,50	477	417	1
7	Tubo 50x30x1,50	485	425	1
8	Tubo 50x30x1,50	492	432	1
9	Tubo 50x30x1,50	500	440	1
10	Tubo 50x30x1,50	465	399	1
11	Tubo 50x30x1,50	645	587	1
12	Tubo 50x30x1,50	650	586	1
13	Tubo 50x30x1,50	656	591	1
14	Tubo 50x30x1,50	662	587	1

ATENÇÃO: A barra nº 5 é diferente das demais.

Notas:

a) Medidas em milímetros, exceto onde indicado

b) Materiais:
Perfis e Chapas - ASTM A36 (fy=250MPa e fu=300MPa)
Soldas - Eletrodo E6013 3.25

c) Carregamentos Adotados
Velocidade básica do vento = 40m/s
Peso do vidro = 26 kN/m³
Peso da chapa de alucobond = 0,076 kN/m²

d) Verificar medidas "in loco"

e) As cotas dos detalhamentos das treliças indicam distância entre nós dos eixos

f) As ligações entre os elementos da estrutura serão soldadas.

g) Esquema de pintura sugerido:
Temperatura do substrato: até 60 °C
Tipo de superfície: aço carbono
Preparação da superfície: limpeza de toda a superfície com remoção das rebarbas de solda através de escovação ou jateamento ao metal.
Sugestão para pintura de proteção:
Aplicação de pintura Epóxi (obs.: não utilizar esmalte sintético).

h) As cotas prevalecem sobre o desenho

8	ESC	ESTRUTURA METÁLICA
esm11	SEM	DETALHAMENTO DA TRELIÇA 3 (20x)

9	ESC	ESTRUTURA METÁLICA
esm11	SEM	NOTAS

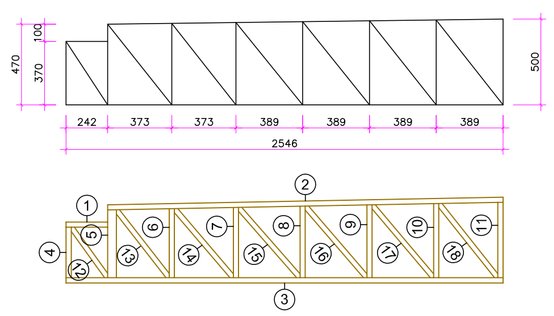

TRELIÇA 4				
Nº	PERFIL	EIXO	CORTE	QUANT.
1	Tubo 50x30x1,50	242	242	1
2	Tubo 50x30x1,50	2304	2304	1
3	Tubo 50x30x1,50	2546	2546	1
4	Tubo 50x30x1,50	370	310	1
5	Tubo 50x50x1,50	470	410	1
6	Tubo 50x30x1,50	475	415	1
7	Tubo 50x30x1,50	480	420	1
8	Tubo 50x30x1,50	485	425	1
9	Tubo 50x30x1,50	490	430	1
10	Tubo 50x30x1,50	495	435	1
11	Tubo 50x30x1,50	500	440	1
12	Tubo 50x30x1,50	442	364	1
13	Tubo 50x30x1,50	600	502	1
14	Tubo 50x30x1,50	604	529	1
15	Tubo 50x30x1,50	618	545	1
16	Tubo 50x30x1,50	622	550	1
17	Tubo 50x30x1,50	626	556	1
18	Tubo 50x30x1,50	630	553	1

ATENÇÃO: A barra nº 5 é diferente das demais.

OBSERVAÇÕES:

ALTERAÇÃO	DATA	REVISÃO	ASSUNTO

10	ESC	ESTRUTURA METÁLICA
esm11	SEM	DETALHAMENTO DA TRELIÇA 4 (4x)

PROPLAN PLANEJAMENTO DE PROJETOS

R. Cursino Amarante, 988, Duque de Caxias, Cuiabá / MT , cep 78.045-330
fone / fax: (65) 3322 – 3669 aquatro@aquatroprojetos.com
www.aquatroprojetos.com

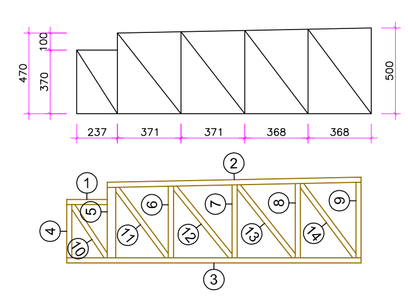

TRELIÇA 5				
Nº	PERFIL	EIXO	CORTE	QUANT.
1	Tubo 50x30x1,50	237	237	1
2	Tubo 50x30x1,50	1479	1479	1
3	Tubo 50x30x1,50	1716	1716	1
4	Tubo 50x30x1,50	370	310	1
5	Tubo 50x50x1,50	470	410	1
6	Tubo 50x30x1,50	478	418	1
7	Tubo 50x30x1,50	485	425	1
8	Tubo 50x30x1,50	493	433	1
9	Tubo 50x30x1,50	500	440	1
10	Tubo 50x30x1,50	439	373	1
11	Tubo 50x30x1,50	599	512	1
12	Tubo 50x30x1,50	605	539	1
13	Tubo 50x30x1,50	609	544	1
14	Tubo 50x30x1,50	615	540	1

ATENÇÃO: A barra nº 5 é diferente das demais.

PROJETO EXECUTIVO

PROJETO DE ESTRUTURA METÁLICA

Proprietário: UNIRIO - UNIVERSIDADE FEDERAL DO ESTADO DO RIO DE JANEIRO

Local: AV. PAUSTER, 458, URCA, RIO DE JANEIRO-RJ

Autor do Projeto:

ALBERTO RODRIGUES DALMASO
ENGENHEIRO CIVIL/ CREA-RN 120075211-2

Responsável Técnico:

11	ESC	ESTRUTURA METÁLICA
esm11	1:75	DETALHAMENTO DA TRELIÇA 5 (16x)

1	ESC	ESTRUTURA METÁLICA
esm11	1:75	CORTE A-A'

2	ESC	ESTRUTURA METÁLICA
esm11	1:75	CORTE B-B'

3	ESC	ESTRUTURA METÁLICA
esm11	1:75	CORTE C-C'

Assunto:	Escala:	Data:	Folha:
Cortes e detalhes de fabricação das treliças	Indicado	DEZ/10	ESM-11