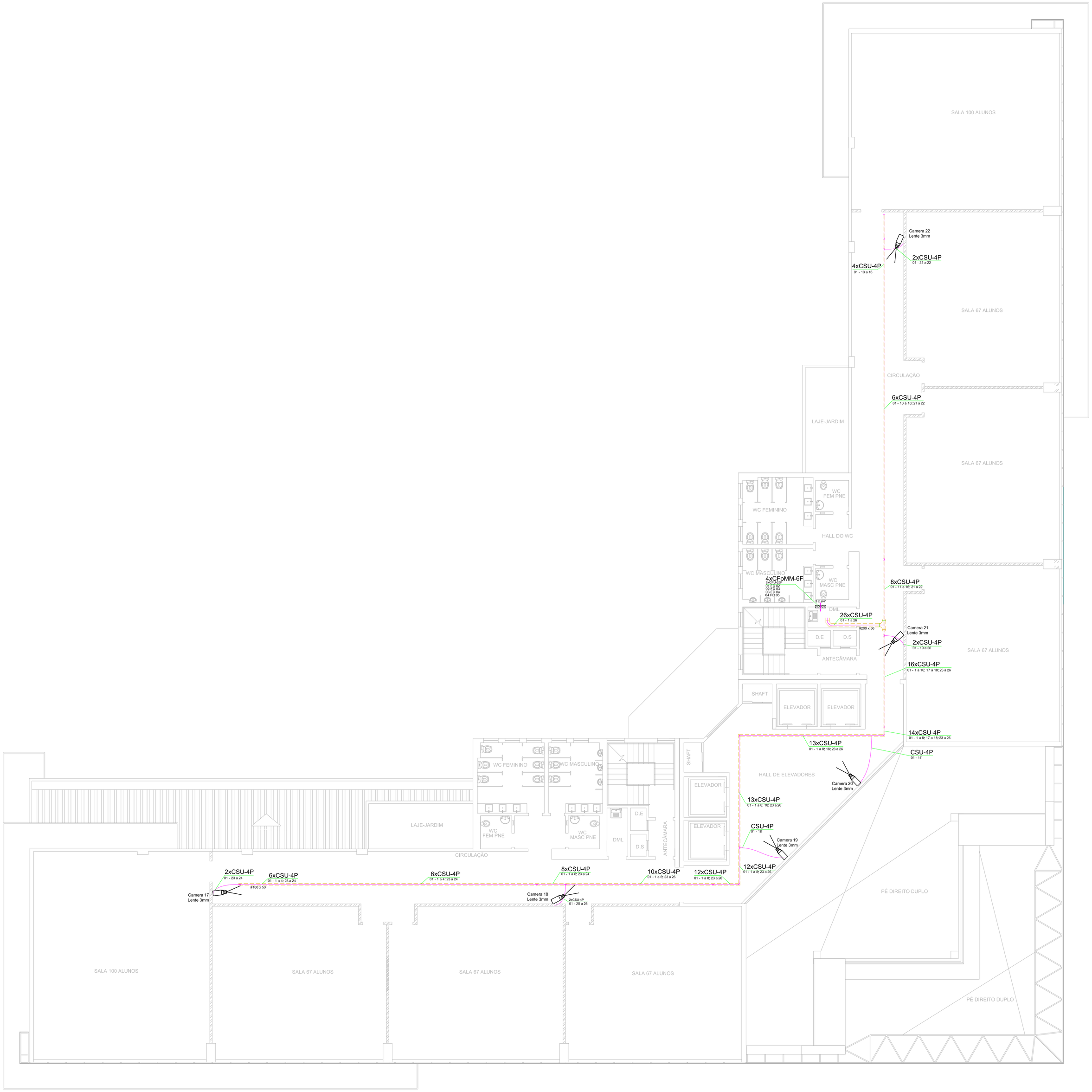

1 cftv02	ESC	**CFTV (CIRCUITO FECHADO DE TV)**
	SEM	2° PAVIMENTO

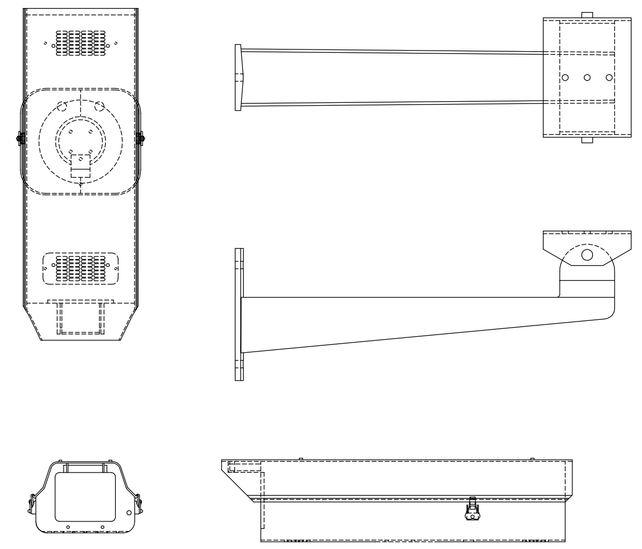

2 cftv02	ESC	**CFTV (CIRCUITO FECHADO DE TV)**
	1:100	CAIXA DE PROTEÇÃO DE CÂMERAS

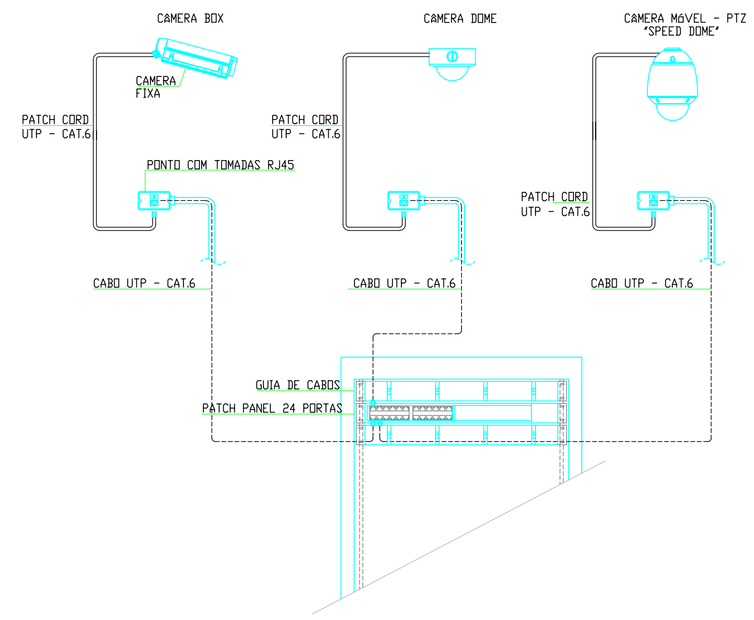

3 cftv02	ESC	**CFTV (CIRCUITO FECHADO DE TV)**
	1:100	DETALHE DO RACK

LEGENDA	
Símbolo	Descrição
	CÂMERA FIXA IP, EM PAREDE (h=2,30m), OU TETO
	CÂMERA IP MÓVEL (PTZ) COM ZOOM DE 12x, A 2.5m DO PISO OU NO TETO

NOTAS:

1 - O cabeamento para as cameras de CFTV também está contemplado no projeto de Cabeamento Estruturado.

2 - O cabeamento do sistema de controle de acesso deverá ser lançado na mesma eletrocalha especificada no projeto de cabeamento estruturado.

OBSERVAÇÕES:

ALTERAÇÃO	DATA	REVISÃO	ASSUNTO

PROPLAN
PLANEJAMENTO DE PROJETOS
PROPLAN PLANEJAMENTO DE PROJETOS
R. Cursino Amarante, 988, Duque de Caxias, Cuiabá / MT , cep 78.045–330
fone / fax: (65) 3322 – 3669 aquatro@aquatroprojetos.com
www.aquatroprojetos.com

PROJETO EXECUTIVO

PROJETO DE CFTV (CIRCUITO FECHADO DE TV)

Proprietário: UNIRIO - UNIVERSIDADE FEDERAL DO ESTADO DO RIO DE JANEIRO

Local: AV. PAUSTER, 458, URCA, RIO DE JANEIRO-RJ

Autor do Projeto:

FREDERICO MANSUR GAÍVA
CREA 200428720–5

Responsável Técnico:

4 cftv02	ESC	**CFTV (CIRCUITO FECHADO DE TV)**
	SEM	LEGENDA

Assunto:	Escala:	Data:	Folha:
2° PAVIMENTO/LEGENDA/NOTAS	INDICADA	DEZ/10	CFTV–02