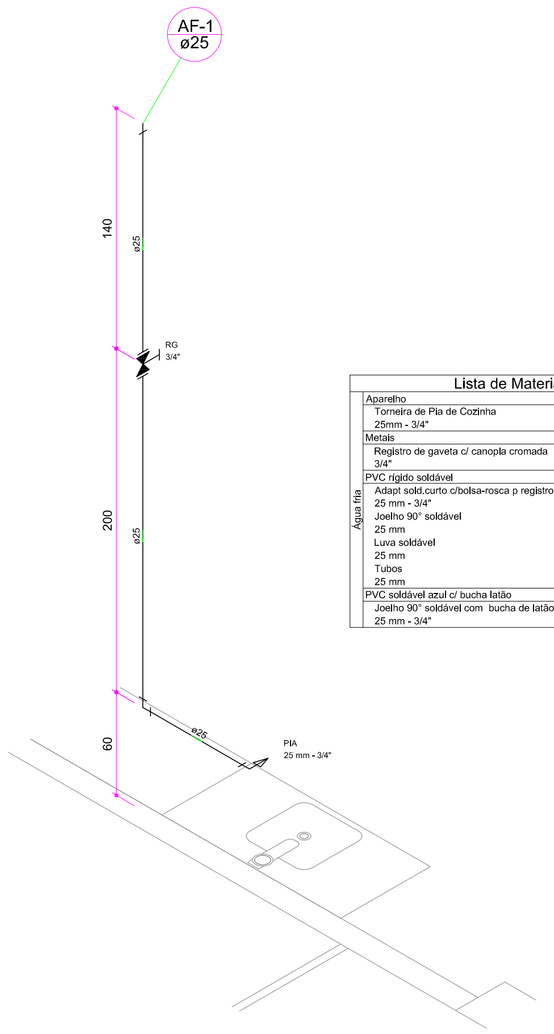

Lista de Materiais		
Aparelho		
Torneira de Pia de Cozinha		
25mm - 3/4"		1 pç
Metais		
Registro de gaveta c/ canopla cromada		
3/4"		1 pç
PVC rígido soldável		
Adapt sold.curto c/bolsa-rosca p registro		
25 mm - 3/4"		2 pç
Joelho 90° soldável		
25 mm		1 pç
Luva soldável		
25 mm		1 pç
Tubos		
25 mm		4.01 m
PVC soldável azul c/ bucha latão		
Joelho 90° soldável com bucha de latão		
25 mm - 3/4"		1 pç

1 ag04 | ESC 1:25 | **INSTALAÇÃO DE ÁGUA FRIA**
DETALHE H1-1

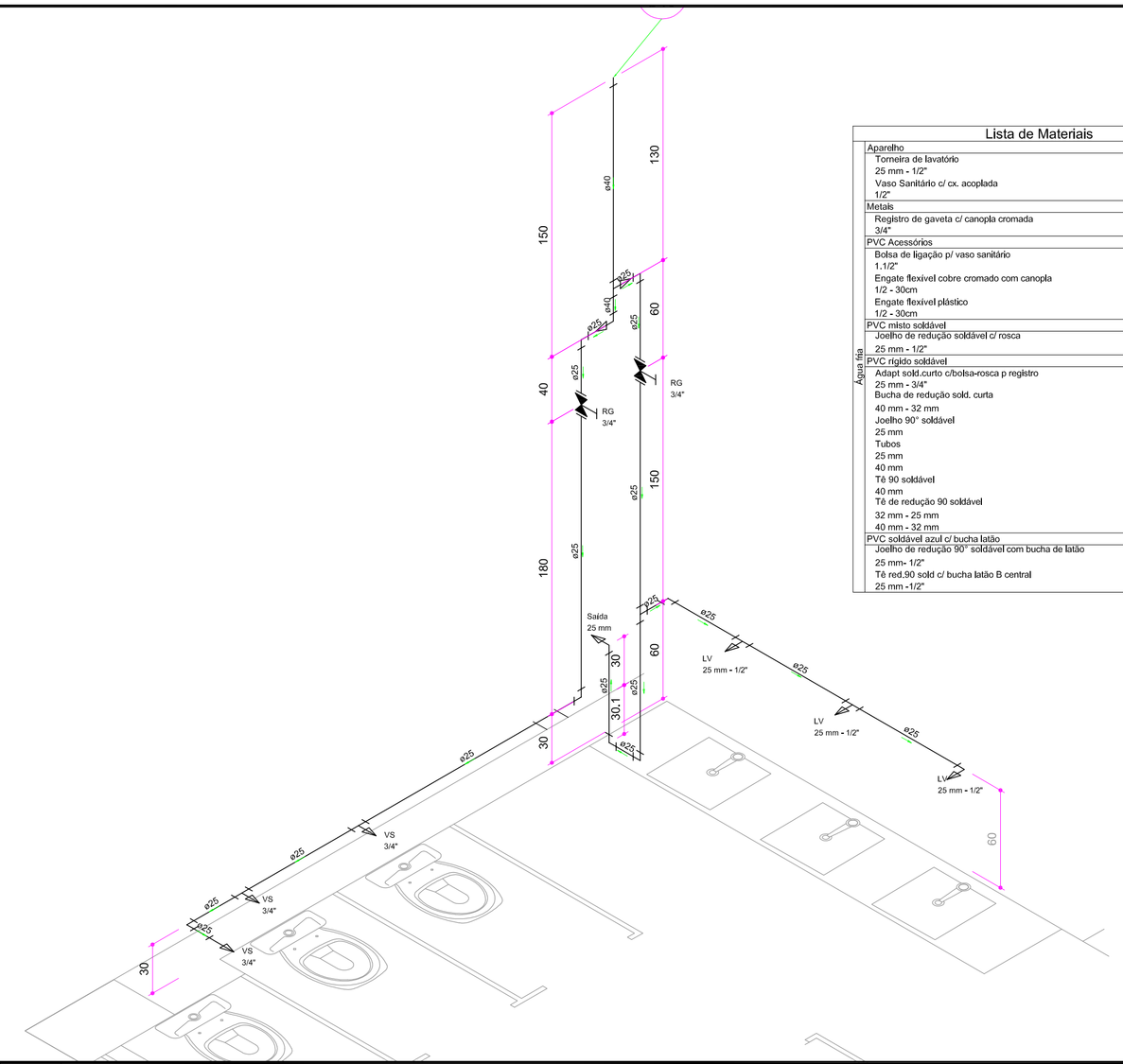

Lista de Materiais		
Aparelho		
Torneira de lavatório		
25 mm - 1/2"		3 pç
Vaso Sanitário c/ cx. acoplada		
1/2"		3 pç
Metais		
Registro de gaveta c/ canopla cromada		
3/4"		2 pç
PVC Acessórios		
Bolsa de ligação p/ vaso sanitário		
1.1/2"		3 pç
Engate flexível cobre cromado com canopla		
1/2 - 30cm		3 pç
Engate flexível plástico		
1/2 - 30cm		3 pç
PVC misto soldável		
Joelho de redução soldável c/ rosca		
25 mm - 1/2"		3 pç
PVC rígido soldável		
Adapt sold.curto c/bolsa-rosca p registro		
25 mm - 3/4"		4 pç
Bucha de redução sold. curta		
40 mm - 32 mm		1 pç
Joelho 90° soldável		
25 mm		5 pç
Tubos		
25 mm		11.15 m
40 mm		1.39 m
Tê 90 soldável		
40 mm		2 pç
Tê de redução 90 soldável		
32 mm - 25 mm		1 pç
40 mm - 32 mm		1 pç
PVC soldável azul c/ bucha latão		
Joelho de redução 90° soldável com bucha de latão		
25 mm- 1/2"		1 pç
Tê red.90 sold c/ bucha latão B central		
25 mm -1/2"		2 pç

2 ag04 | ESC 1:25 | **INSTALAÇÃO DE ÁGUA FRIA**
DETALHE H4

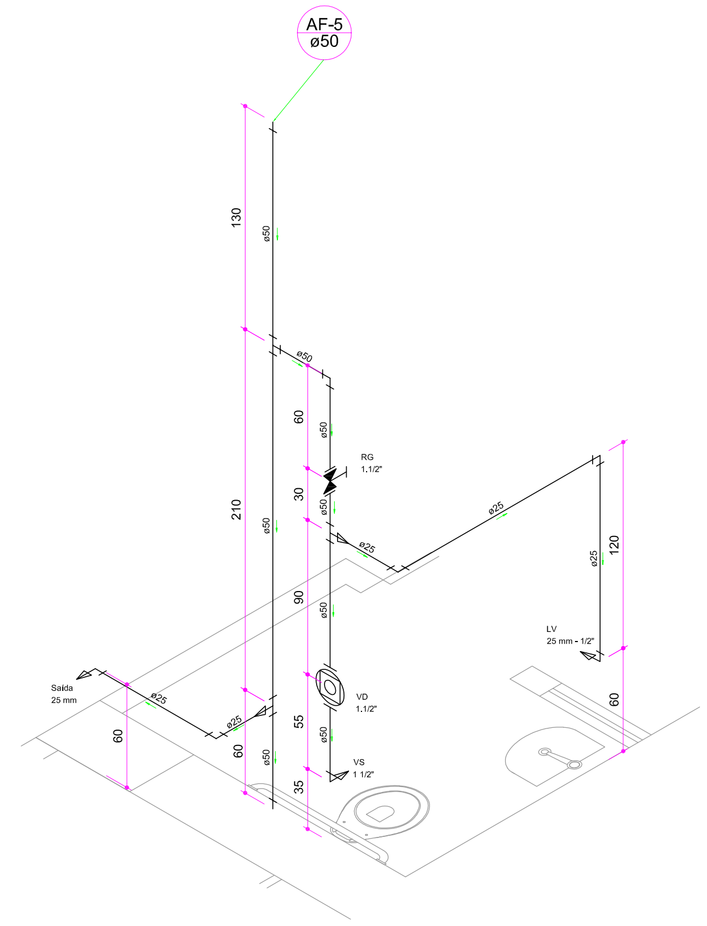

Lista de Materiais		
Aparelho		
Torneira de lavatório		
25 mm - 1/2"		1 pç
Vaso Sanitário p/ Válvula de Descarga de 1 1/2"		
40mm - 1 1/2"		1 pç
Metais		
Registro de gaveta c/ canopla cromada		
1.1/2"		1 pç
Válvula de descarga baixa pressão		
1.1/2"		1 pç
PVC Acessórios		
Bolsa de ligação p/ vaso sanitário		
1.1/2"		1 pç
Engate flexível plástico		
1/2 - 30cm		1 pç
Tubo de descarga VDE.		
38 mm		1 pç
Tubo de ligação latão cromado c/ canopla p/ vaso Sa.		
38 mm		2 pç
PVC rígido soldável		
Adapt sold.curto c/bolsa-rosca p registro		
50 mm - 1.1/2"		3 pç
Joelho 90° soldável		
25 mm		2 pç
50 mm		1 pç
Luva soldável		
50 mm		1 pç
Tubos		
25 mm		4,07 m
50 mm		5,71 m
Tê 90 soldável		
50 mm		1 pç
Tê de redução 90 soldável		
50 mm - 25 mm		1 pç
PVC soldável azul c/ bucha latão		
Joelho de redução 90° soldável com bucha de latão		
25 mm- 1/2"		1 pç

3 ag04 | ESC 1:25 | **INSTALAÇÃO DE ÁGUA FRIA**
DETALHE H5

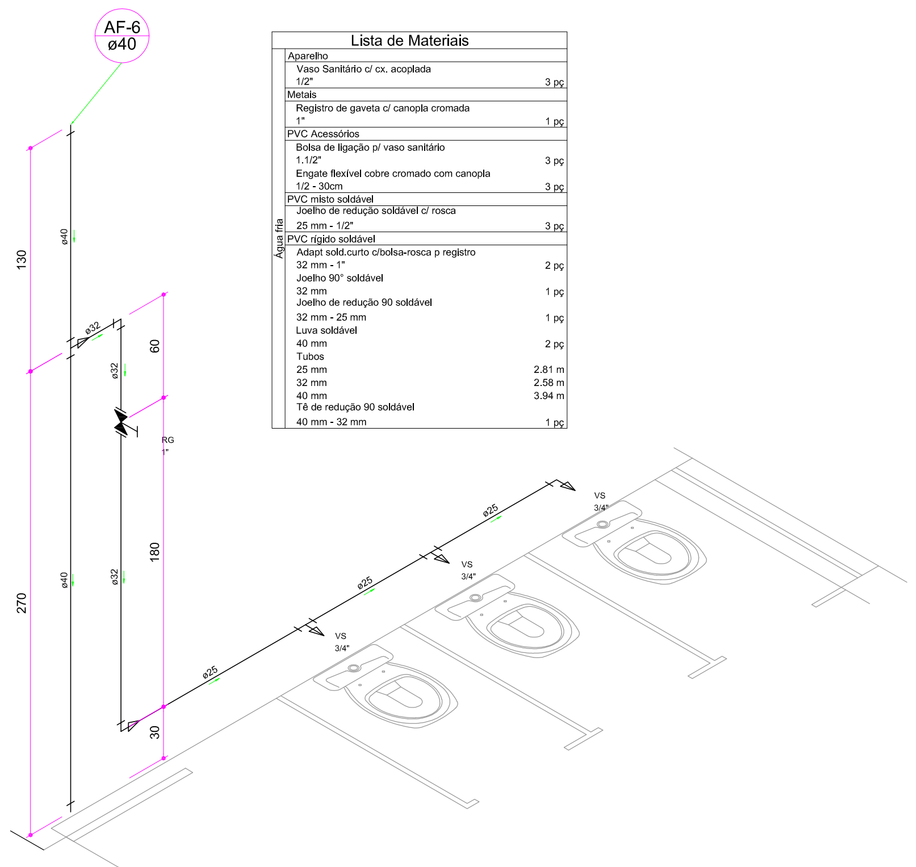

Lista de Materiais		
Aparelho		
Vaso Sanitário c/ cx. acoplada		
1/2"		3 pç
Metais		
Registro de gaveta c/ canopla cromada		
1"		1 pç
PVC Acessórios		
Bolsa de ligação p/ vaso sanitário		
1.1/2"		3 pç
Engate flexível cobre cromado com canopla		
1/2 - 30cm		3 pç
Engate flexível plástico		
1/2 - 30cm		3 pç
PVC misto soldável		
Joelho de redução soldável c/ rosca		
25 mm - 1/2"		3 pç
PVC rígido soldável		
Adapt sold.curto c/bolsa-rosca p registro		
32 mm - 1"		2 pç
Joelho 90° soldável		
32 mm		1 pç
Joelho de redução 90 soldável		
32 mm - 25 mm		1 pç
Luva soldável		
40 mm		2 pç
Tubos		
25 mm		2.81 m
32 mm		2.58 m
40 mm		3.94 m
Tê de redução 90 soldável		
40 mm - 32 mm		1 pç

4 ag04 | ESC 1:25 | **INSTALAÇÃO DE ÁGUA FRIA**
DETALHE H6

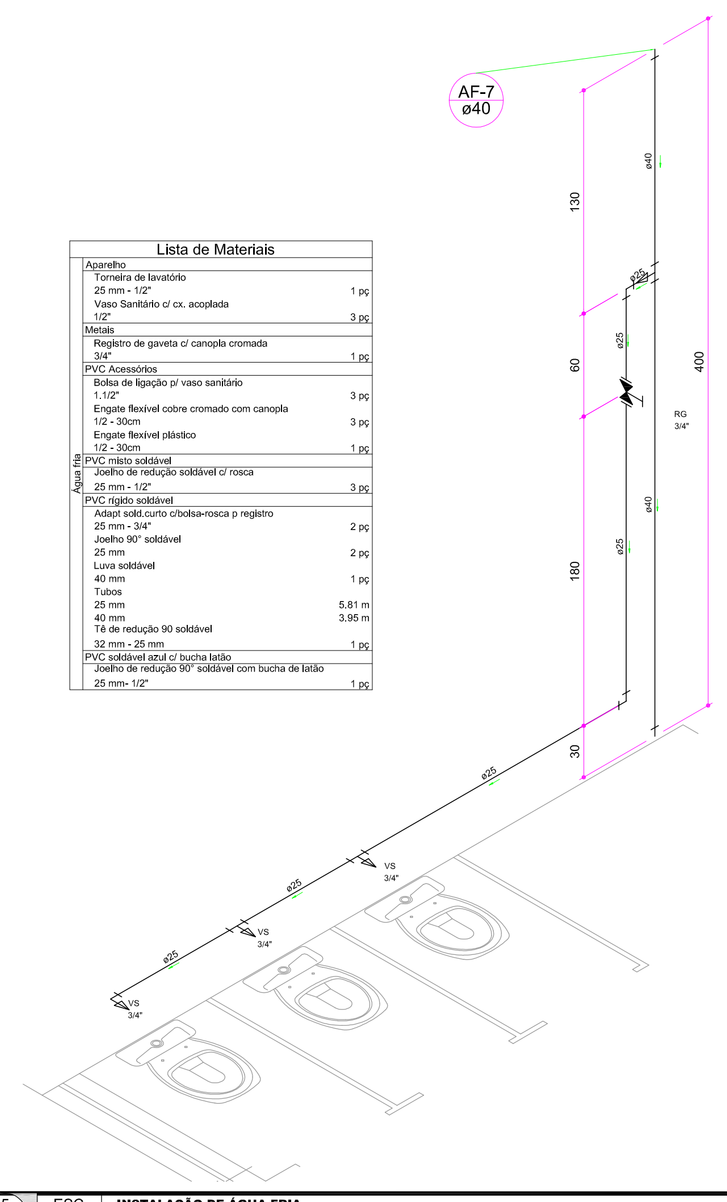

Lista de Materiais		
Aparelho		
Torneira de lavatório		
25 mm - 1/2"		1 pç
Vaso Sanitário c/ cx. acoplada		
1/2"		3 pç
Metais		
Registro de gaveta c/ canopla cromada		
3/4"		1 pç
PVC Acessórios		
Bolsa de ligação p/ vaso sanitário		
1.1/2"		3 pç
Engate flexível cobre cromado com canopla		
1/2 - 30cm		3 pç
Engate flexível plástico		
1/2 - 30cm		1 pç
PVC misto soldável		
Joelho de redução soldável c/ rosca		
25 mm - 1/2"		3 pç
PVC rígido soldável		
Adapt sold.curto c/bolsa-rosca p registro		
25 mm - 3/4"		2 pç
Joelho 90° soldável		
25 mm		2 pç
Luva soldável		
40 mm		1 pç
Tubos		
25 mm		5.81 m
40 mm		3.95 m
Tê de redução 90 soldável		
32 mm - 25 mm		1 pç
PVC soldável azul c/ bucha latão		
Joelho de redução 90° soldável com bucha de latão		
25 mm- 1/2"		1 pç

5 ag04 | ESC 1:25 | **INSTALAÇÃO DE ÁGUA FRIA**
DETALHE H7

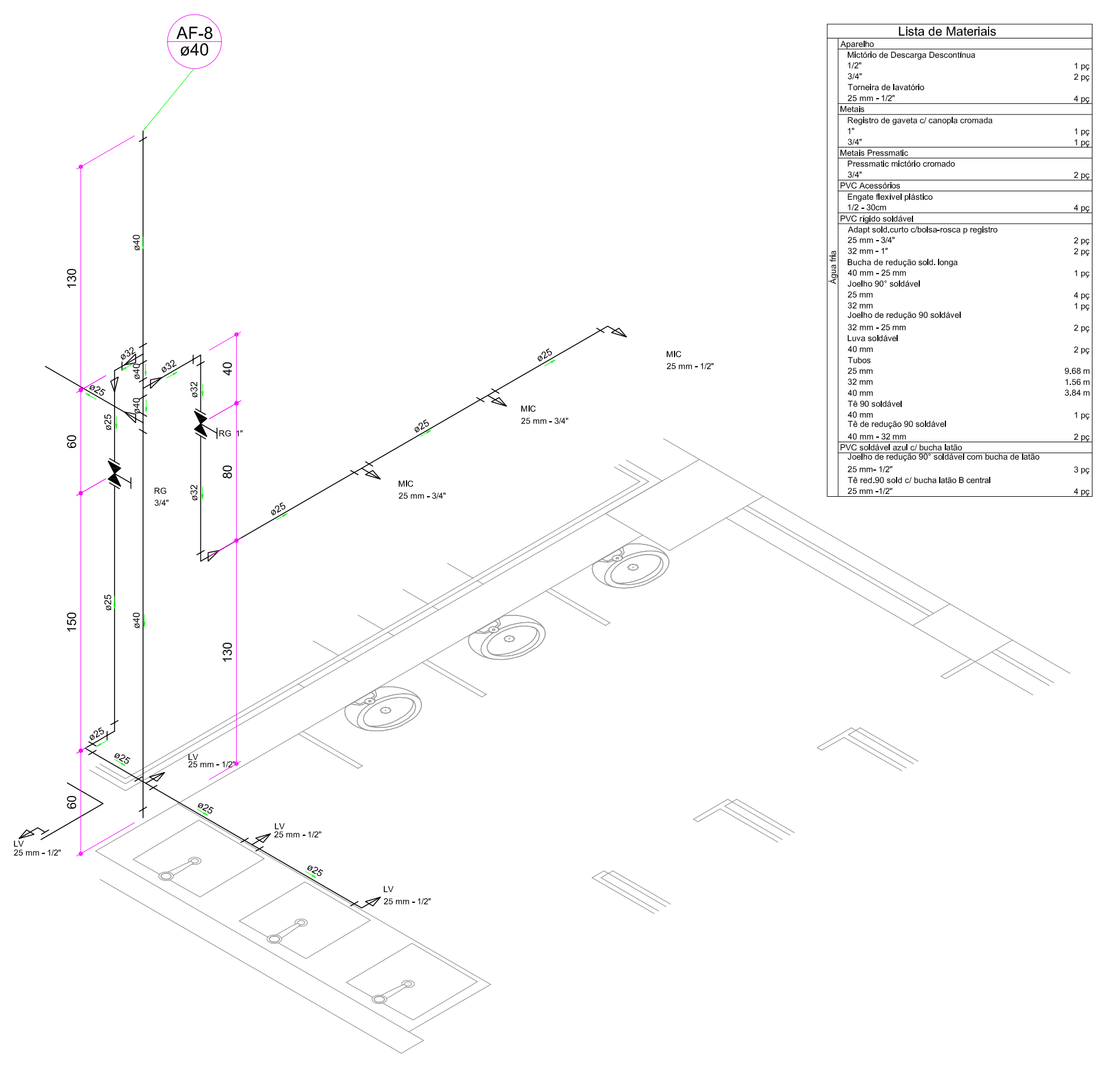

Lista de Materiais		
Aparelho		
Mictório de Descarga Descontínua		
1/2"		1 pç
3/4"		2 pç
Torneira de lavatório		
25 mm - 1/2"		4 pç
Metais		
Registro de gaveta c/ canopla cromada		
1"		1 pç
3/4"		1 pç
Metais Pressmatic		
Pressmatic mictório cromado		
3/4"		2 pç
PVC Acessórios		
Engate flexível plástico		
1/2 - 30cm		4 pç
PVC rígido soldável		
Adapt sold.curto c/bolsa-rosca p registro		
25 mm - 3/4"		2 pç
32 mm - 1"		2 pç
Bucha de redução sold. longa		
40 mm - 25 mm		1 pç
Joelho 90° soldável		
25 mm		4 pç
32 mm		1 pç
Joelho de redução 90 soldável		
32 mm - 25 mm		2 pç
Luva soldável		
40 mm		2 pç
Tubos		
25 mm		9,68 m
32 mm		1,56 m
40 mm		3,84 m
Tê 90 soldável		
40 mm		1 pç
Tê de redução 90 soldável		
40 mm - 32 mm		2 pç
PVC soldável azul c/ bucha latão		
Joelho de redução 90° soldável com bucha de latão		
25 mm- 1/2"		3 pç
Tê red.90 sold c/ bucha latão B central		
25 mm -1/2"		4 pç

6 ag04 | ESC 1:25 | **INSTALAÇÃO DE ÁGUA FRIA**
DETALHE H8

Legenda das indicações	
CH	Chuveiro - 25mm x 3/4"
LV	Lavatório com joelho de 90° - 25 mm - 1/2"
MIC	Mictório s/válva.c/Válv. Descarga p/mic.com joelho de 90° - 25 mm - 1/2"
PIA	Pia de cozinha com joelho de 90° - 25 mm - 3/4"
RP	Registro de Pressão com PVC soldável - 25 mm - 3/4"
RG	Registro de gaveta c/canopla cromada c/PVC soldável - 3/4"
Saída	Saídas livres - 25 mm
TLR	Tanque de lavar com joelho de 90° - 25 mm - 3/4"
VD	Válvula de descarga c/PVC soldável - 1.1/2"
VS	Vaso sanitário com calxa acoplada - 3/4"

Legenda	
	Bombas
	Registro bruto gaveta Industrial c/PVC soldável - RG
	Registro de Pressão com PVC soldável - RP
	Registro de gaveta c/canopla cromada c/PVC soldável - RG
	Válvula de descarga c/PVC soldável - VD

7 ag03 | ESC SEM | **INSTALAÇÃO DE ÁGUA FRIA**
LEGENDA

OBSERVAÇÕES:
- AS COTAS ESTÃO EM CENTÍMETROS
-TODAS AS TUBULAÇÕES DEVEM SER EMBUTIDAS NA ALVENARIA

ALTERAÇÃO	DATA	REVISÃO	ASSUNTO

PROPLAN PLANEJAMENTO DE PROJETOS
R. Cursino Amarante, 988, Duque de Caxias, Cuiabá / MT , cep 78.045-330
fone / fax: (65) 3322 - 3669 aquatro@aquatroprojetos.com
www.aquatroprojetos.com

PROJETO EXECUTIVO
PROJETO DE ÁGUA FRIA

Proprietário: UNIRIO - UNIVERSIDADE FEDERAL DO ESTADO DO RIO DE JANEIRO

Local: AV. PAUSTER, 458, URCA, RIO DE JANEIRO-RJ

Autor do Projeto:
LUCIANE CLEONICE DURANTE
ENGENHEIRA CIVIL CREA-1200484452

Responsável Técnico:

Assunto:	Escala:	Data:	Folha:
INSTALAÇÕES PREDIAIS – AGUA FRIA – 1° PAVIMENTO ISOMETRICAS DETALHES: H1-1, H4, H5, H6, H7 E H8/ LEGENDA	INDICADA	DEZ/10	AG-04